油圧ディスクブレーキ
〔油　圧　作　動〕

DB-2008

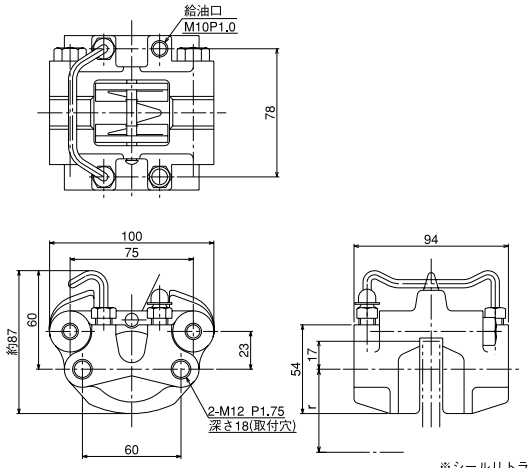

※シールリトラクション

●特性カーブ

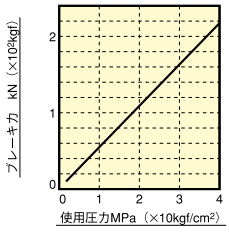

・摩擦係数（動摩擦）　$\mu=0.3$

●仕　様

型　　式	DB−2008
シリンダーサイズ	33.96
シリンダー面積 (cm²)	9.05
使用ディスク外径 (mm)	φ150〜300
使用ディスク厚 (mm)	10.4
有効制動半径 (m)	$r=\frac{1}{1000}(\frac{DISC\ DIA}{2}-17)$
パッド型式	DB-0405-K※※※
パッド摩耗代 (mm)	5
常用最大油圧 (MPa)	4 (40kgf/cm²)
必要油量 (cc)	0.5
質　　量 (kg)	2
トルク計算 (kN)	T（kN・m）=kN×r

作動液：ブレーキ液（植物油）を御使用下さい。他に鉱物油用も準備しております。

DB-2021B

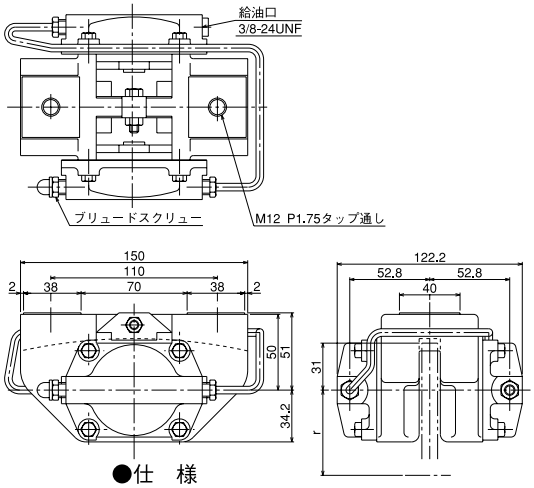

●特性カーブ

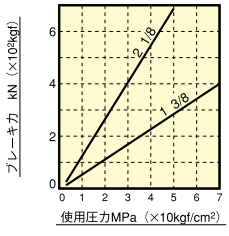

・摩擦係数（動摩擦）　$\mu=0.3$

●仕　様

型　　式	DB−2021B	
シリンダーサイズ	1 3/8	2 1/8
シリンダー面積 (cm²)	9.57	22.88
使用ディスク外径 (mm)	φ222〜700	
使用ディスク厚 (mm)	10.4	
有効制動半径 (m)	$r=\frac{1}{1000}(\frac{DISC\ DIA}{2}-31)$	
パッド型式	DB-0400-K※※※	
パッド摩耗代 (mm)	10	
常用最大油圧 (MPa)	7 (70kgf/cm²)	5 (50kgf/cm²)
必要油量 (cc)	1	2.5
質　　量 (kg)	4.2	4.4
トルク計算 (kN)	T（kN・m）=kN×r	

作動液：ブレーキ液（植物油）を御使用下さい。他に鉱物油用も準備しております。

※記載寸法仕様は改良のため予告なく変更することがあります。

油圧ディスクブレーキ
〔油　圧　作　動〕

DB-2021S

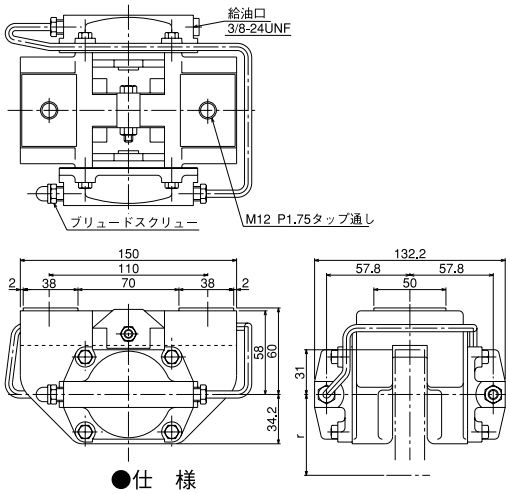

●特性カーブ

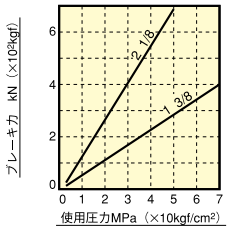

・摩擦係数（動摩擦）　$\mu=0.3$

●仕　様

型　　式	DB−2021S	
シリンダーサイズ	1 3/8	2 1/8
シリンダー面積 (cm²)	9.57	22.88
使用ディスク外径 (mm)	φ222～∞	
使用ディスク厚 (mm)	20	
有効制動半径 (m)	$r=\frac{1}{1000}(\frac{DISC\ DIA}{2}-31)$	
パッド型式	DB-0400-K※※※	
パッド摩耗代 (mm)	10	
常用最大油圧 (MPa)	7（70kgf/cm²）	5（50kgf/cm²）
必要油量 (cc)	1	2.5
質量 (kg)	5	5.3
トルク計算 (kN)	T（kN・m）=kN×r	

作動液：ブレーキ液（植物油）を御使用下さい。他に鉱物油用も準備しております。

DB-2051

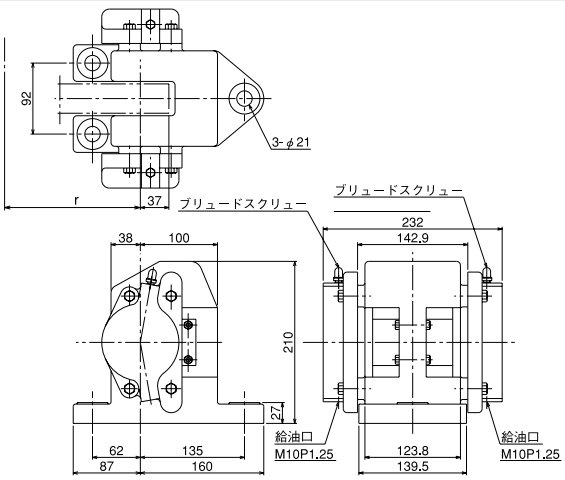

●特性カーブ

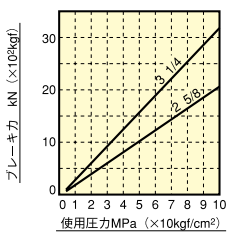

・摩擦係数（動摩擦）　$\mu=0.3$

●仕　様

型　　式	DB−2051	
シリンダーサイズ	2 5/8	3 1/4
シリンダー面積 (cm²)	34.89	53.49
使用ディスク外径 (mm)	φ380～∞	
使用ディスク厚 (mm)	38	
有効制動半径 (m)	$r=\frac{1}{1000}(\frac{DISC\ DIA}{2}-37)$	
パッド型式	DB-0401-K※※※	
パッド摩耗代 (mm)	18	
常用最大油圧 (MPa)	10（100kgf/cm²）	
必要油量 (cc)	7	10
質量 (kg)	24	
トルク計算 (kN)	T（kN・m）=kN×r	

作動液：ブレーキ液（植物油）を御使用下さい。他に鉱物油用も準備しております。

※記載寸法仕様は改良のため予告なく変更することがあります。

油圧ディスクブレーキ
〔油 圧 作 動〕

DB-3045Y

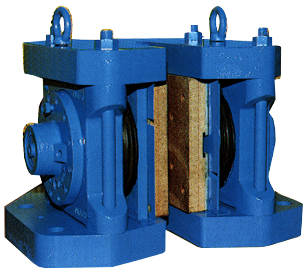

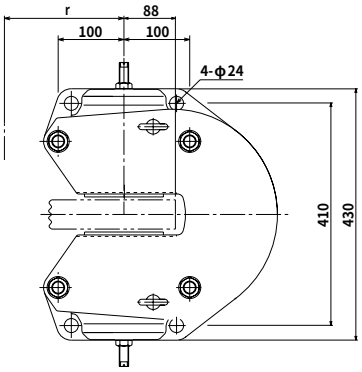

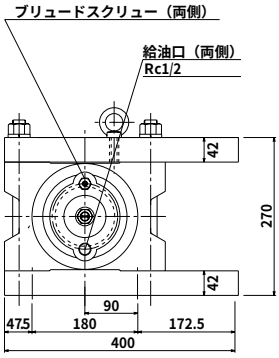

●特性カーブ

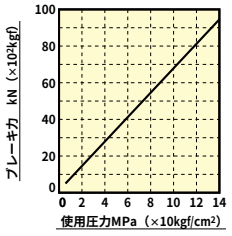

・摩擦係数（動摩擦） μ＝0.3

●仕 様

型 式	DB-3045Y
シリンダー面積(cm²)	113
使用ディスク外径 (mm)	φ800～∞
使用ディスク厚 (mm)	50
有効制動半径 (m)	$r=\frac{1}{1000}\left(\frac{DISC\ DIA}{2}-88\right)$
パッド型式	DB-0455-K04※
パッド摩耗代 (mm)	20
常用最大油圧(MPa)	14 (140kgf/cm²)
必要油量 (cc)	115
質量 (kg)	140
トルク計算 (kN)	T (kN・m) ＝kN×r

作動液：鉱物油（タービン油）

DB-3060Y

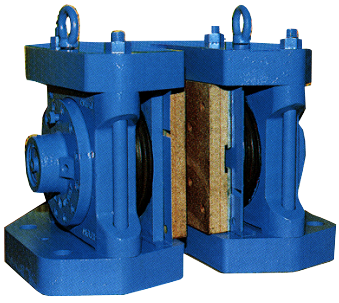

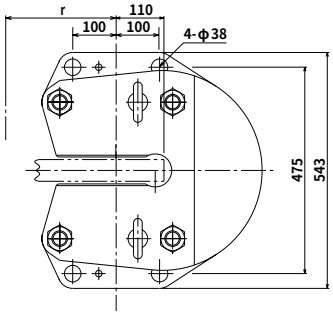

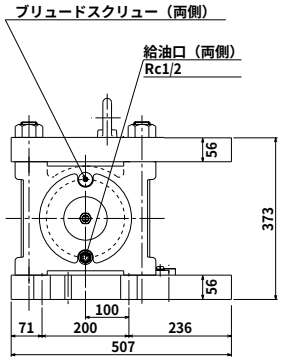

●特性カーブ

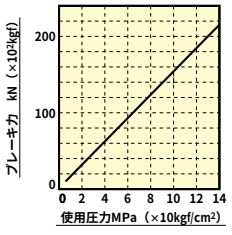

・摩擦係数（動摩擦） μ＝0.3

●仕 様

型 式	DB-3060Y
シリンダー面積(cm²)	255
使用ディスク外径 (mm)	φ800～∞
使用ディスク厚 (mm)	50
有効制動半径 (m)	$r=\frac{1}{1000}\left(\frac{DISC\ DIA}{2}-110\right)$
パッド型式	DB-0454-K04※
パッド摩耗代 (mm)	20
常用最大油圧(MPa)	14 (140kgf/cm²)
必要油量 (cc)	200
質量 (kg)	290
トルク計算 (kN)	T (kN・m) ＝kN×r

作動液：鉱物油（タービン油）

※記載寸法仕様は改良のため予告なく変更することがあります。

DB PAC

〔 油圧作動ディスクブレーキ パック 〕

DB PAC-20

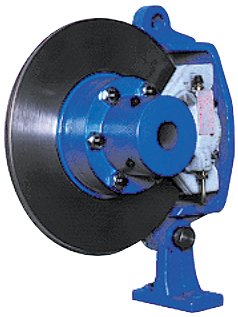

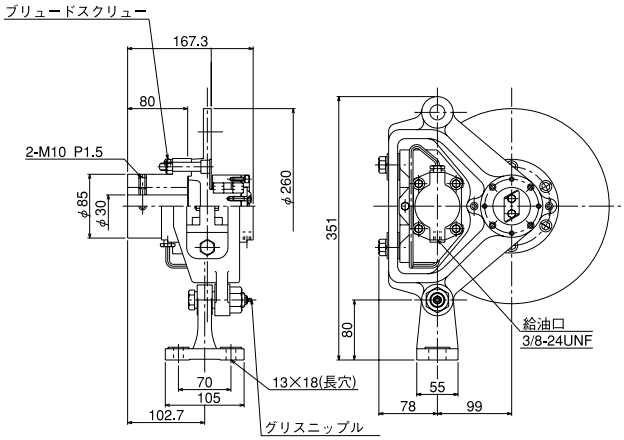

●特性カーブ

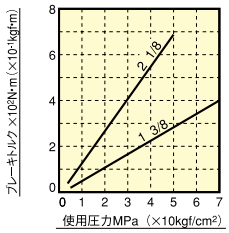

・摩擦係数（動摩擦） $\mu=0.3$

●仕　様

型　　式	DB PAC-20	
シリンダーサイズ	1 3/8	2 1/8
シリンダー面積 (cm²)	9.57	22.88
使用ディスク外径 (mm)	φ260	
使用ディスク厚 (mm)	10.4	
パッド型式	DB-0400	
パッド摩耗代 (mm)	10	
常用最大油圧 (MPa)	7 (70kgf/cm²)	5 (50kgf/cm²)
必要油量 (cc)	1	2.5
質　　量 (kg)	22	

作動液：ブレーキ液（植物油）を御使用下さい。他に鉱物油用も準備しております。

DB PAC-30

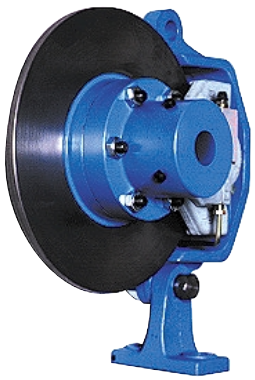

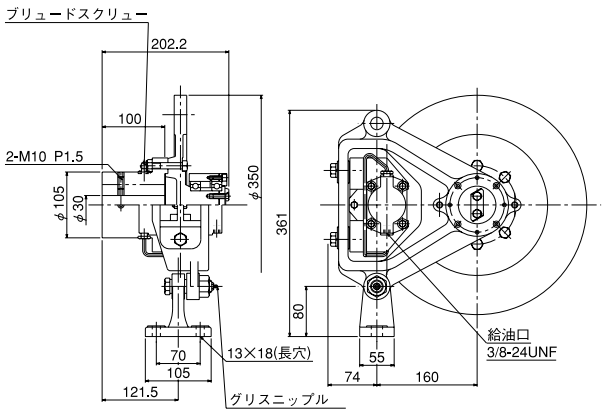

●特性カーブ

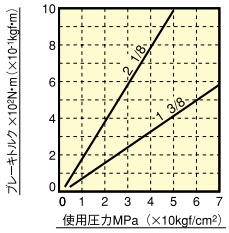

・摩擦係数（動摩擦） $\mu=0.3$

●仕　様

型　　式	DB PAC-30	
シリンダーサイズ	1 3/8	2 1/8
シリンダー面積 (cm²)	9.57	22.88
使用ディスク外径 (mm)	φ350	
使用ディスク厚 (mm)	20	
パッド型式	DB-0400	
パッド摩耗代 (mm)	10	
常用最大油圧 (MPa)	7 (70kgf/cm²)	5 (50kgf/cm²)
必要油量 (cc)	1	2.5
質　　量 (kg)	40	

作動液：ブレーキ液（植物油）を御使用下さい。他に鉱物油用も準備しております。

※記載寸法仕様は改良のため予告なく変更することがあります。